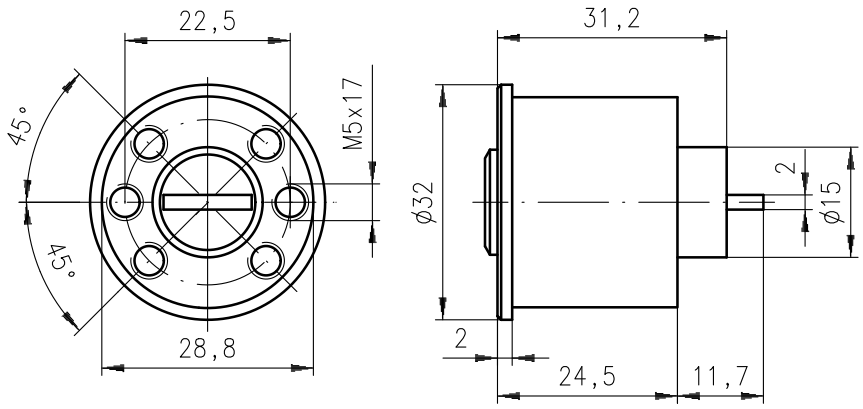
22,5
45°
45°
M5x17
28,8
31,2
ϕ32
2
ϕ15
2
24,5
11,7