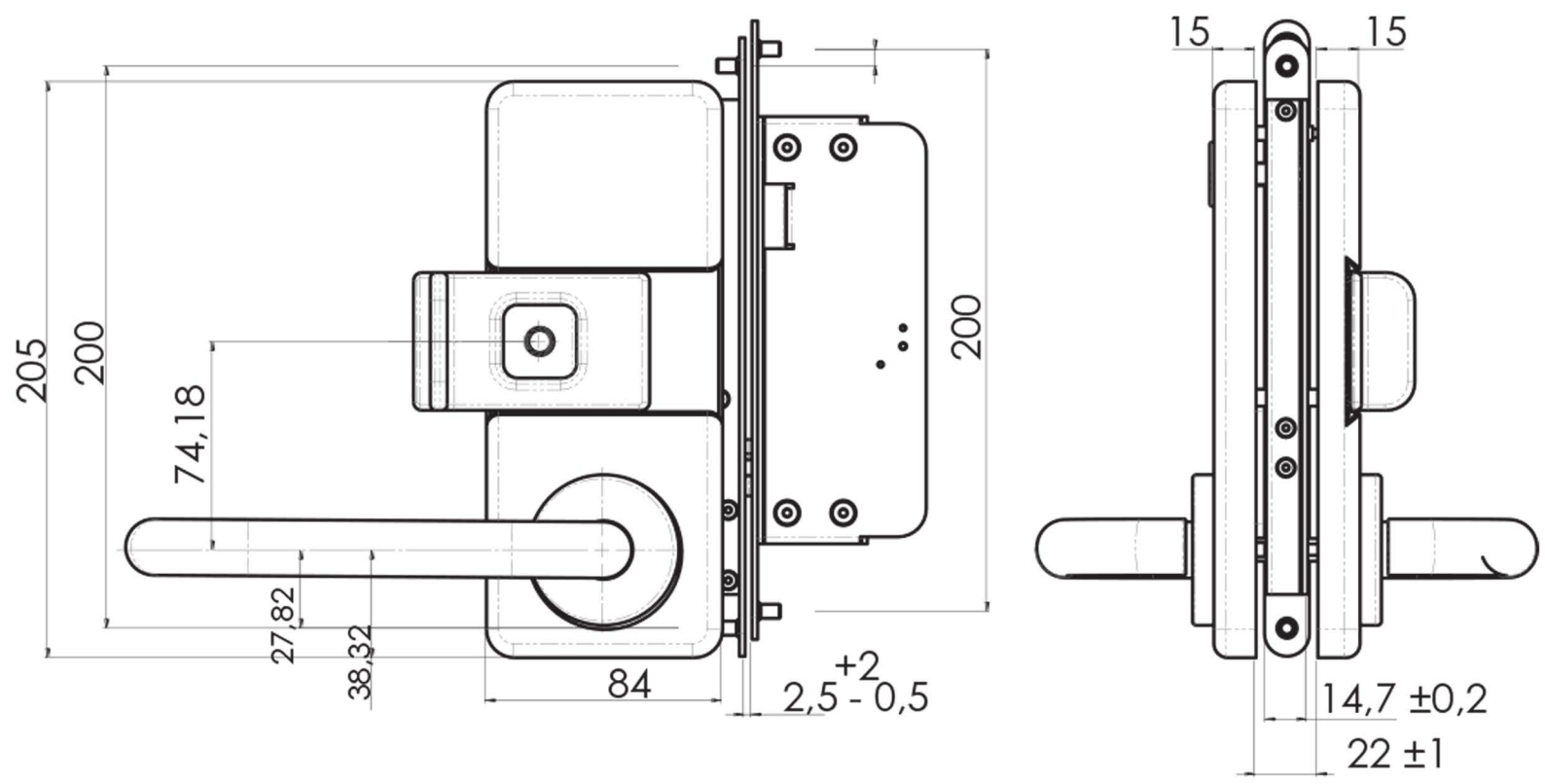
205
200
74,18
27,82
38,32
84
2,5 +2 - 0,5
200
15
15
14,7 ±0,2
22 ±1