DDO : Dispositif de demande d'ouverture

Vert Autonome En réseau

DDO-L : Descriptif produit

- Boîtier plastique à membrane déformable.
- Permet un déverrouillage immédiat ou temporisé du verrou associé à l'UGCIS.
- Membrane protégée par un volet transparent contre toute action involontaire de demande d'ouverture.
- Signalisation locale de toute action sur le dispositif par buzzer et voyants.
- Paramétrage par le boîtier IMOTEP.
- Alimenté par le verrou.
- Réarmement par clé du dispositif après activation.

Nota : Nécessite de respecter les règles d'installation prescrites par la norme NFS 61-932

CE

DDO-SDA : Descriptif produit

- Boîtier inox et aluminium à glace en plexiglas pré-découpé à pastille centrale éjectable par percussion.
- Signalisation locale par buzzer et voyants dès action sur le volet.
- Réservation pour cylindre "profil européen" avec fonction pour un contrôle d'accès.
- Paramétrage par le boîtier IMOTEP.
- Alimenté par le verrou.

Nota : Nécessite de respecter les règles d'installation prescrites par la norme NFS 61-932

CE

Sous réserve de modifications techniques - Visuels et plans non contractuels.

DDO : Dispositif de demande d'ouverture

Caractéristiques mécaniques

DDO-L – 876115W0

• Dimensions : H 86 mm (+10 volet), L 86 mm, P 50 mm.

• Montage : en applique.

DDO-SDA – 876113W0

• Dimensions : H 160 mm, L 90 mm, P 80 mm.

• Montage : en applique.

Caractéristiques électriques

DDO-L

• Tension d'alimentation délivré par le module électronique MSLBR.

• Raccordement par bornier à vis.

• Câble type SYT1 AI 2 paires 9/10 longueur maxi 10 m.

• Fiche jack pour connexion de paramétrage et essai verrou.

DDO-SDA

• Tension d'alimentation délivrée par le module électronique MSLBR.

• Raccordement par bornier à vis débrochables.

• Fiche RJ45 pour connexion du paramétrage et essai verrou.

• Câble type SYT1 AI 2 paires 9/10 longueur maxi 10 m.

Variantes

• **Version autonome :**

- **BI490-IS :** boîtier bris de glace vert "issue de secours" déclenche manuel autonome avec 1 contact.
- **BI490-IS2C :** boîtier bris de glace vert – déclenche manuel automne avec 2 contacts.
- **BI490-ISDO :** boîtier bris de glace vert – déclenche manuel autonome avec détection ouverture du capot.
- **876110W0 :** DDO version autonome prévu avec contacteur pour adapter un cylindre européen.

• **Version centralisée :**

- **876118W0 :** DDO-SDA avec module de régulation.
- **876114W0 :** DDO-SDA Deuxième DDO-SAD pour porte va-et-vient.

DDO-L

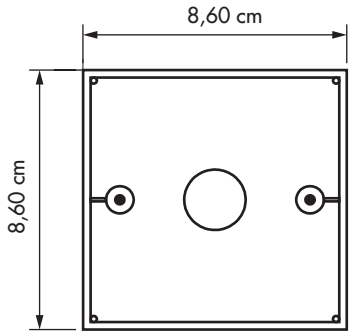

DDO-SDA
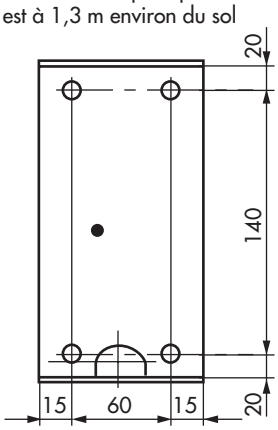
La hauteur de pose préconisée est à 1,3 m environ du sol