Serrure étagée
Staged lock

CO8778F

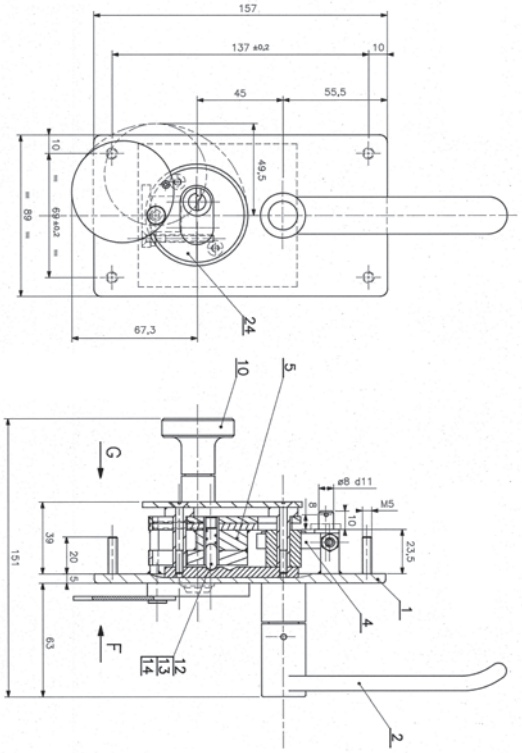

Fonctionnement
Operation

- Extérieur : décondamnation par clé (cylindre ovale), manœuvre de la poignée.
- Intérieur : Sortie libre par action sur la poignée (serrure intérieure C00153F).

- Outside: unlocking by key (oval cylinder), operation of the handle
- Inside: Free exit by operating the handle (internal lock C00153F).

Descriptif
Product description

- Serrure étagée associée à la serrure C00153F
- Poids : 1,890 kg

- Staged lock with the lock C00153F.
- Weight: 1.890 kg

Variantes
Variants

- Version symétrique : C08777F
- Variure différente : C07691F - CD2593F

- Symetric version: C08777F
- Different key number: C07691F - CD2593F

Modèle 3D
3D model

- Téléchargez ce produit en 3D sur notre site web…
- Download this product in 3D on our website…

www.deny-security.com

Serrure installée sur les TGV
Lock mounted on TGV

Sous réserve de modifications techniques - Visuels et plans non contractuels.