Serrure en applique à pêne demi-tour
Rim latch lock

CD167OF

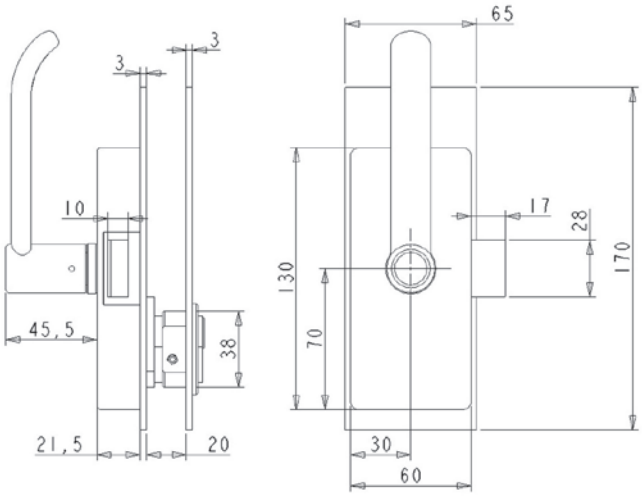

Fonctionnement
Operation

- Extérieur : manœuvre du pêne par clé (cylindre européen). Pas de mouvement de la poignée intérieure.
- Intérieur : Sortie libre par action sur la poignée.
- Serrure à pêne demi-tour

- Outside: operation of the latch by key (europrofile cylinder). No movement of the internal handle.
- Inside: Free exit by operating the handle.
- Latch lock.

Descriptif
Product description

- Peinture noire RAL 9011 (autres finitions sur demande).
- Aucune vis apparente.

- Black painting RAL 9011 (other finishes available on request).
- No visible screw.

Cylindre
Cylinder

Référence famille cylindre : Satyx
Cylinder's reference: Satyx

Modèle 3D
3D model

- Téléchargez ce produit en 3D sur notre site web…
- Download this product in 3D on our website…

www.deny-security.com

Serrure installée sur le tramway de Dortmund
Lock mounted on the Dortmund tramway

Sous réserve de modifications techniques - Visuels et plans non contractuels.