Verrou de trappe avec position de pré-ouverture
Trap door lock with pre-opening position

CD252OF

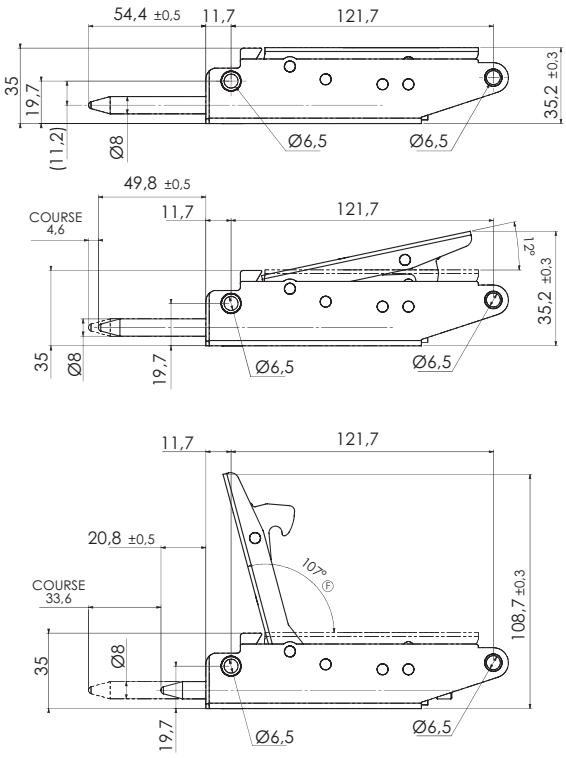

Fonctionnement
Operation

- Appuyer sur le bouton pour obtenir la position de pré-ouverture (12°)
- Tirer sur la poignée pour accompagner le mouvement jusqu'à la position d'ouverture totale (107°)

- Push the button to reach the pre-opening position (12°)
- Pull the handle to guide the movement until the opening position (107°)

Descriptif
Product description

- Verrou validé par la SNCF après essais en laboratoire et sur rames
- Verrou entièrement en inox
- Peut être livré avec un boîtier plastique (CD2500F)

- Bolt validated by SNCF after lab and real-life tests
- Bolt made of stainless steel
- Can be delivered with a plastic case (CD2500F)

Variantes
Variants

- Version avec pêne diamètre 11 mm : CD2556F
- Version avec boîtier équipé : CD2532F

- Version with 11mm bolt: CD2556F
- Version with equipped plastic case: CD2532F

Modèle 3D
3D model

- Téléchargez ce produit en 3D sur notre site web…
- Download this product in 3D on our website…

www.deny-security.com

Verrou installé sur les TGV et trains régionaux
Bolt mounted on TGV and Regional trains

Sous réserve de modifications techniques - Visuels et plans non contractuels.