Serrure en applique verticale

Série 1253

Porte bois | Porte métal | 7 mm | Entraxe 60 mm | Axe 44 mm

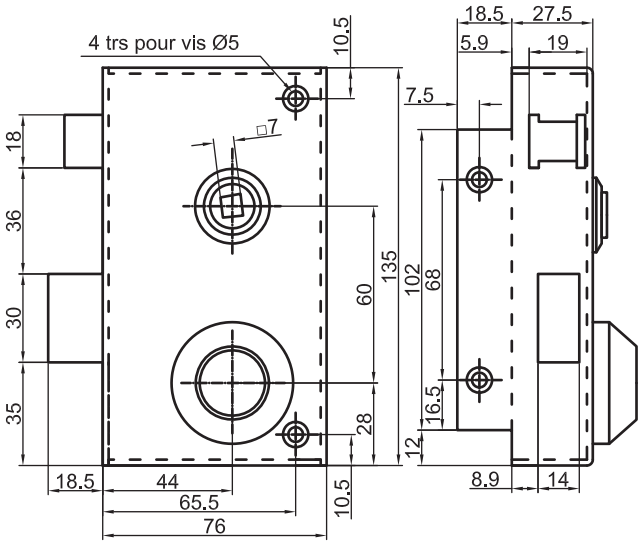

	Gauche Tirant	Droite Tirant	Gauche Poussant	Droite Poussant
Pêne dormant 1/2 tour A fouilllot	1253861	1253862	1253863	1253864
Pêne dormant	1253831	1253832	1253833	1253834
Pêne 1/2 tour A tirage	1253811	1253812	1253813	1253814
Pêne dormant 1/2 tour A tirage	1253871	1253872	1253873	1253874

Serrures profil fontaine

Caractéristiques

- Acier laqué
- Pênes zingués
- Serrure livrée avec gâche
- Longueur cylindre côté extérieur = épaisseur porte + 20mm

Accessoires

Cylindre Fontaine
p. 35

Rosaces
p. 143

Garniture
p. 140