Serrure en applique horizontale

Série 1258

Porte bois | Porte métal | 6 mm | Entraxe 59 mm | Axe 59 mm

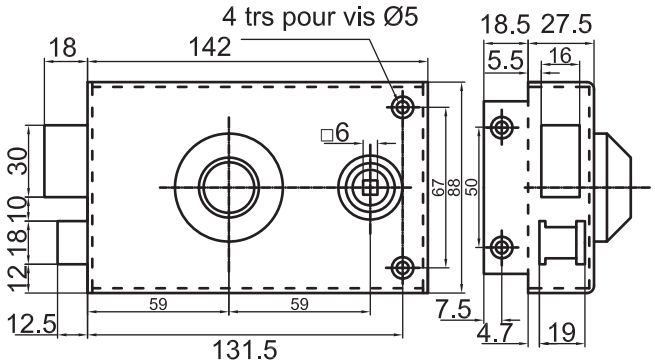

	Gauche Tirant	Droite Tirant	Gauche Poussant	Droite Poussant
Pêne dormant 1/2 tour A fouilllot	1258861	1258862	1258863	1258864
Pêne dormant	1258831	1258832	1258833	1258834
Pêne 1/2 tour A tirage	1258811	1258812	1258813	1258814
Pêne dormant 1/2 tour A tirage	1258871	1258872	1258873	1258874

Caractéristiques

- Acier laqué
- Pênes zingués
- Serrure livrée avec gâche
- Longueur cylindre côté extérieur = épaisseur porte + 20mm

Accessoires

Cylindre Fontaine
p. 35

Rosaces
p. 143

Bouton
p. 140

Sous réserve de modifications techniques - Visuels et plans non contractuels.