Serrure à poussoir à moraillon

Série 43121

Porte bois | Porte métal

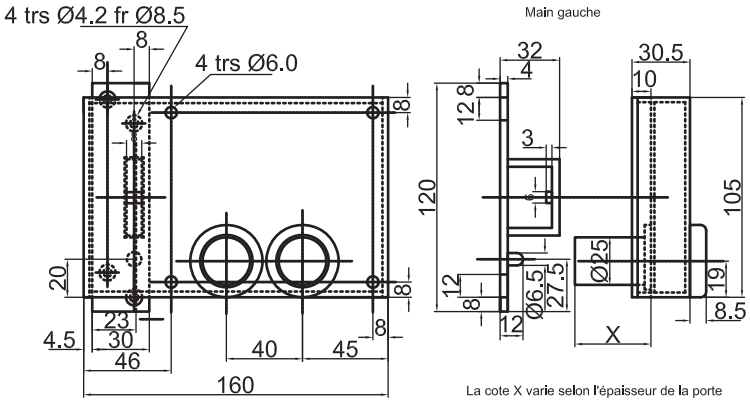

Avantages

Lorsqu'on rentre le pêne, la clé de manœuvre devient prisonnière et, à l'aide de la clé de condamnation, on bloque la clé de manœuvre de telle manière qu'il devient impossible de refermer la serrure.

Option: serrure laiton: nous consulter
Option: clé prisonnière

	Gauche Tirant	Droite Tirant
	dim. coffre 160x105	
Pêne dormant à gâche moraillon et à condamnation par seconde clé	43121 GT	43121 DT
Pêne dormant à gâche moraillon et à condamnation par seconde clé pour porte spéciale (gâche déportée)	43621 GT	43621 DT
Pêne dormant à gâche moraillon	43101 GT	43101 DT
Pêne dormant à gâche moraillon pour porte spéciale (gâche déportée)	43601 GT	43601 DT

Caractéristiques

- Traitement anticorrosion
- Cette serrure est livrée avec cylindres montés et culots bouchés (du côté inverse)

Accessoires

Cylindres:
Intérieur: cylindre conique type 64000
Extérieur: cylindre à embase type 61000

p. 18 - 25

Sous réserve de modifications techniques - Visuels et plans non contractuels.