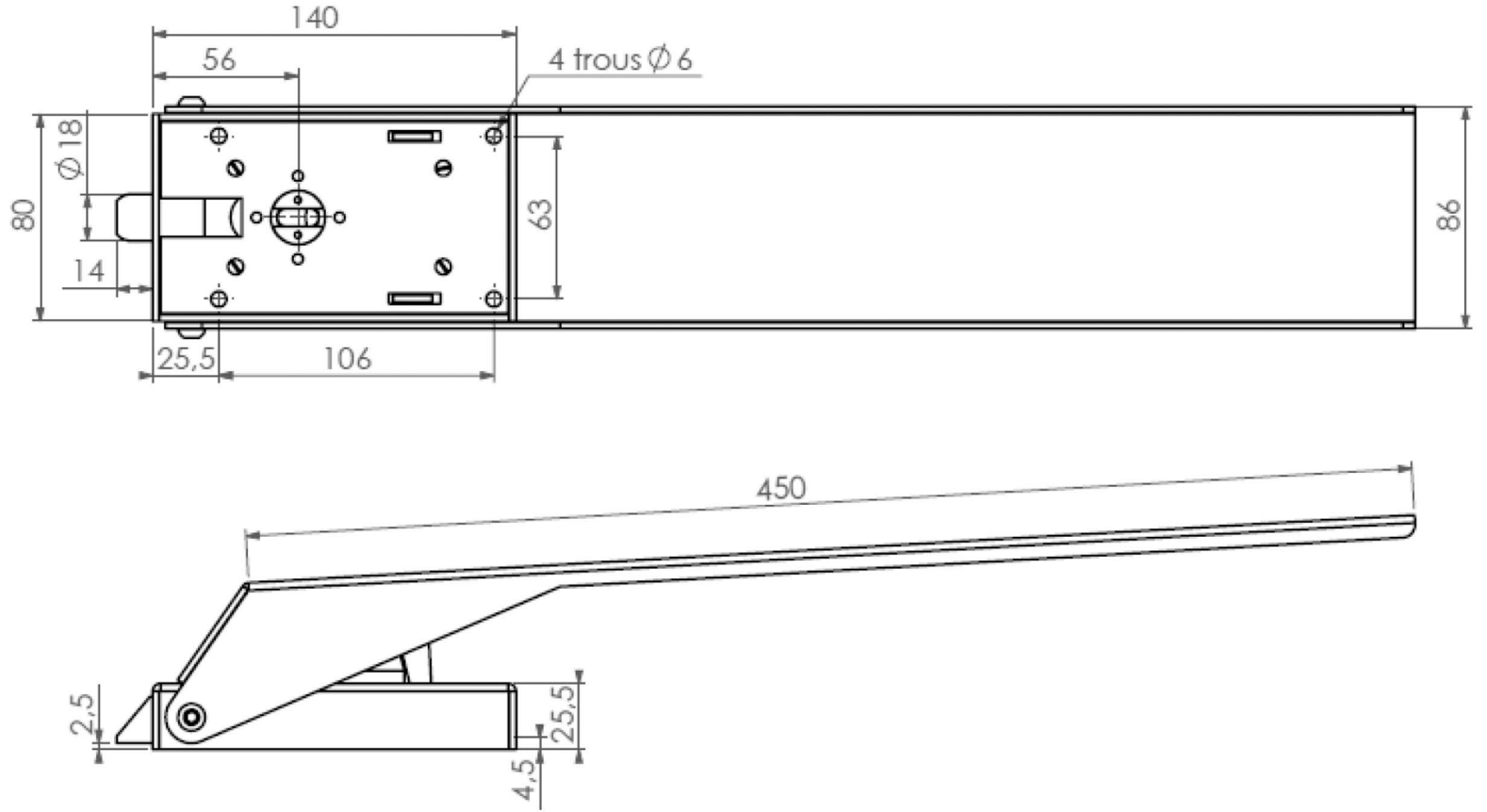
140
56
4 trous ∅ 6
∅18
80
14
63
86
25,5
106
450
2,5
25,5
4,5