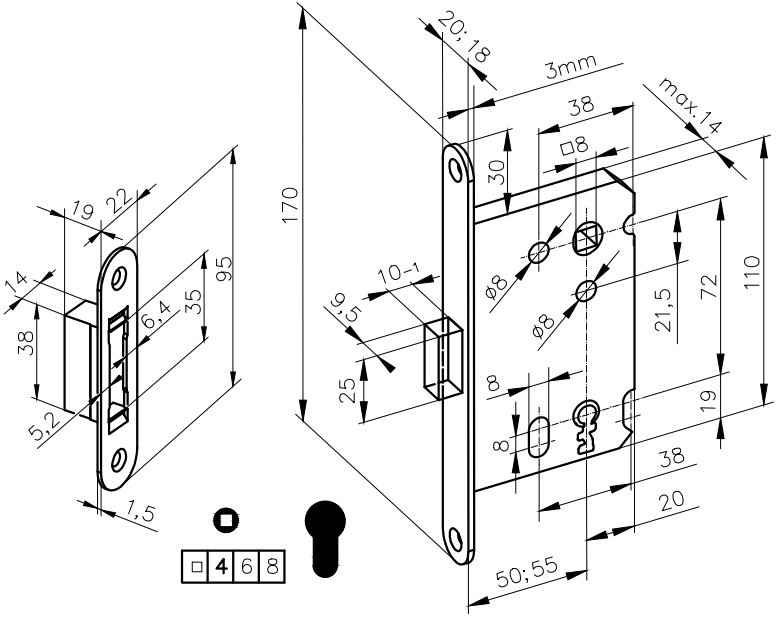
19
22
14
38
95
35
6,4
5,2
1,5
170
20; 18
3mm
38
max. 14
□8
30
10 -1
6
5
25
Ø8
Ø8
21,5
72
110
8
8
19
38
20
50; 55
□ 4 6 8